Lineal · SERIE GV Infrared 850nm

lumher

24 V
DC

CONTINUO
STROBE
REGULABLE

150mm
INCREMENTAL

M12A
M12T
M12T+M12A

ÓPTICAS

CONTINUO 1x
STROBE 2x

CONTROLADOR
INTEGRADO

IP65

36
MESES

EU
HECHO EN
ESPAÑA

Especificaciones técnicas

Tensión de alimentación	24 Vdc ±5%	
Entrada trigger	24 Vdc PNP / NPN	
Máximo tiempo de encendido	Continuo = ilimitado	Strobe = 250 ms
Máximo ciclo de trabajo	Continuo = 1	Strobe = 1/3
Consumo max. entrada Trigger	1,5 mA	
Nº máximo de módulos enseriados	Esta luminaria no es enseriable	
Longitud de onda	Infrarrojo	850 nm
Ángulo de apertura	Transparente Semidifuso	6° · 15° · 30° 72°
Protecciones eléctricas	Sobretensiones transitorias Inversión de polaridad Estabilizador de corriente	SI SI SI
Grado de protección	IP65	
Tipo de protección	Clase III	
Temperatura de operación	-10°C a +40°C	
Temperatura de almacenaje	0°C a +60 °C	
Humedad max. relativa	80% (sin condensación)	
Material del cuerpo	Aluminio anodizado	
Material de las tapas laterales	Aluminio anodizado	
Material del difusor	Policarbonato / Metacrilato	
Material del lente	Metacrilato	
Tipos de conexión	M12A, M12T, cable con conector M12T + M12A	
Normativas	RoHs, CE	

Conexionado

Entrada	Continuo	Continuo - Trigger	Continuo - Strobe
Pin 1	+24 Vdc	+24 Vdc	+24 Vdc
Pin 2	Sin conectar	Trigger NPN	Trigger NPN
Pin 3	0 Vdc	0 Vdc	0 Vdc
Pin 4	Sin conectar	Trigger PNP	Trigger PNP

Entrada	Continuo - Strobe - Regulable	
	Entrada M12T	Entrada M12A
Pin 1	+24 Vdc	A+
Pin 2	Trigger NPN	B-
Pin 3	0 Vdc	1-10V
Pin 4	Trigger PNP	GND

M12T Macho

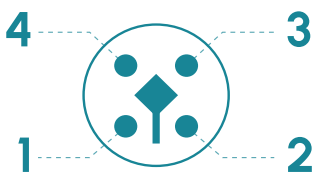

M12A Macho

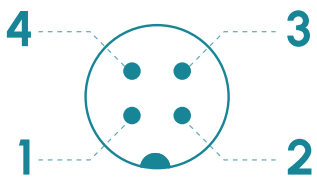

Anclajes

G00R1

GV · 850nm

lumher

Dimensiones

IP65

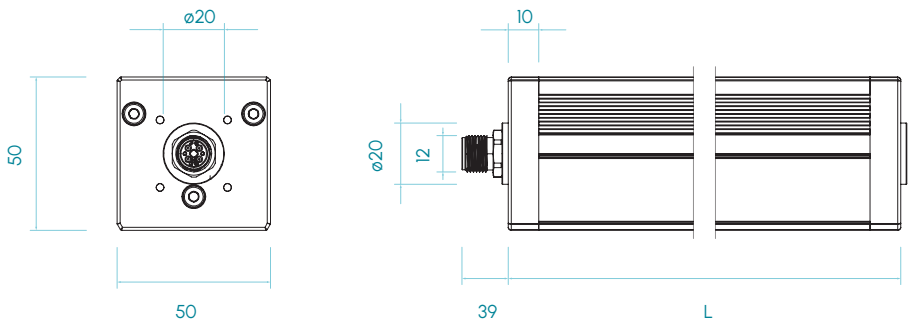

Tipos disponibles

GV F 5

Entrada
- Y - Conector M12A
- T - Conector M12T
- PTY - Cable con conector M12T + M12A

Difusor
- Q - Transparente 6°
- V - Transparente 15°
- S - Transparente 30°
- C - Semidifuso

Modo de trabajo
- P - Continuo
- N - Continuo - Trigger
- Z - Continuo - Strobe
- W - Continuo - Strobe Regulable

Longitud
- 1 - 9 - Módulos de 150mm

Medidas en mm

GV · 850nm

lumher

Modelo GV · Infrarrojo 850nm

850nm
INFRARROJO

TRANSPARENTE
6°, 15°, 30°

SEMIDIFUSO

RIESGO FOTOBIOLÓGICO
RG1 - BAJO

60.000h
VIDA ÚTIL

Tabla de características

	Largo	Peso	Potencia radiada [2] (mW)		Potencia consumida (W)	
	(mm)	(g)	CONTINUO	STROBE	CONTINUO	STROBE
GV 01 ...	250	741	5.401	10.786	8,4	19,4
GV 02 ...	400	1.063	10.802	21.573	16,8	38,8
GV 03 ...	550	1.411	16.204	32.359	25,2	58,2
GV 04 ...	700	1.760	21.605	43.146	33,6	77,6
GV 05 ...	850	2.109	27.006	53.932	42	97
GV 06 ...	1.000	2.457	32.407	64.718	50,4	116,4
GV 07 ...	1.150	2.806	37.808	75.505	58,8	135,8
GV 08 ...	1.300	3.155	43.210	86.291	67,2	155,2
GV 09 ...	1.450	3.503	48.611	97.078	75,6	174,6

A	M12A
T	M12T

(2) La potencia radiada (mW) es antes de la lente.

lumher